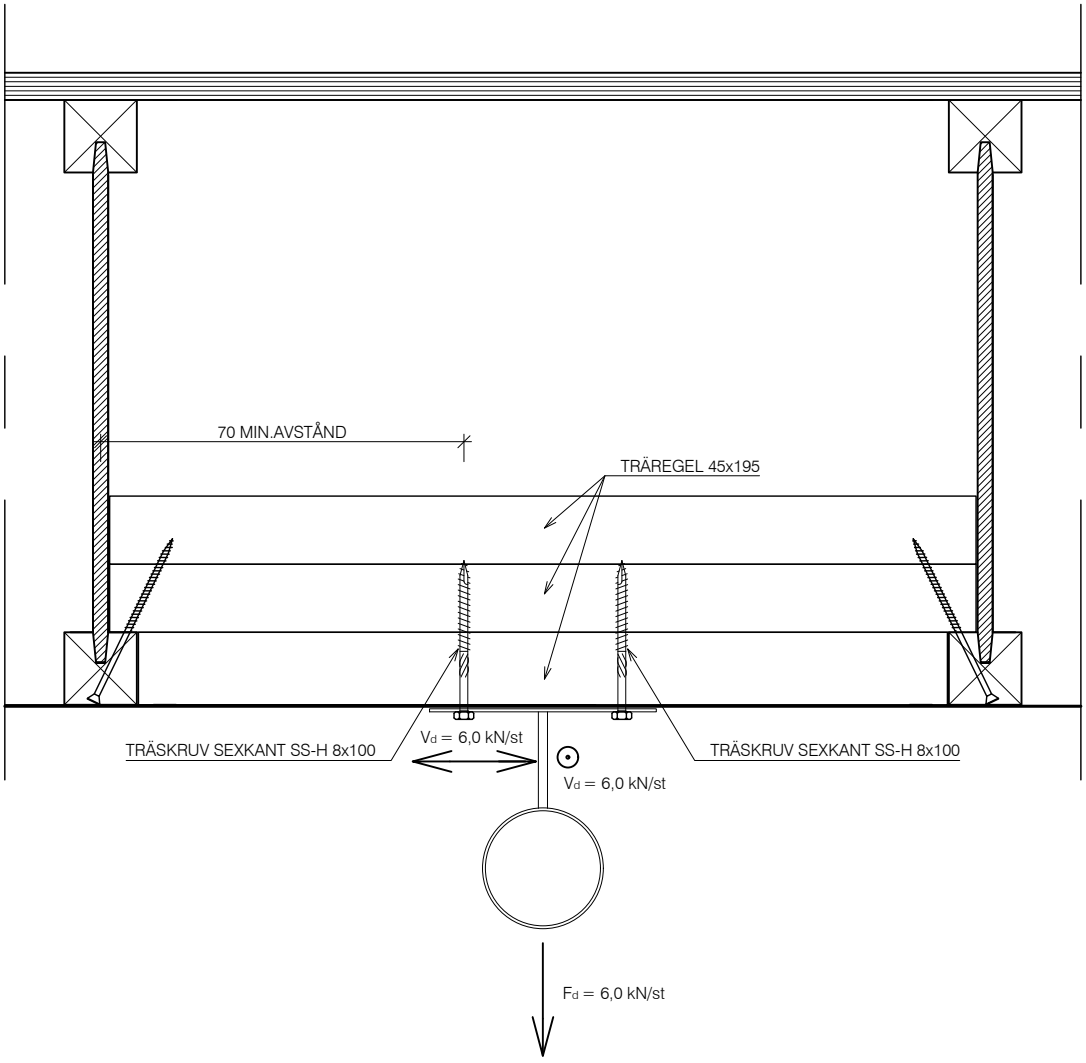

PÅFÖRD LAST SKALL TAS HÄNSYN TILL VID DIMENSIONERING AV ELEMENTEN.
I DE OVAN ANGIVNA KAPACITETERNA ÄR DETTA INTE TAGET HÄNSYN TILL

TYPDETALJ

lättelement
TAK | VÄGG | BJÄLKLAG
E-post: info@lattelement.se
Tel. 0660-30 95 00

INFÄSTNING AV TYNGRE INSTALLATIONER
ALT 2: FÖR T.EX. SPRINKLER

Datum	Skala	Ritn.nr
2025-05-15	A4-1:5	029